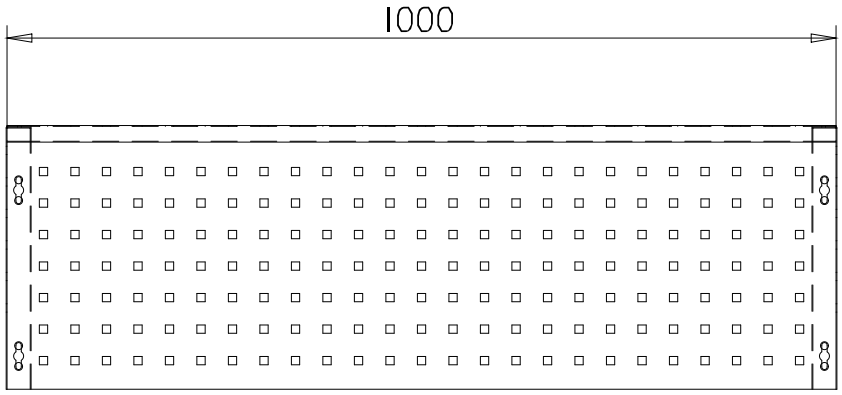
1000

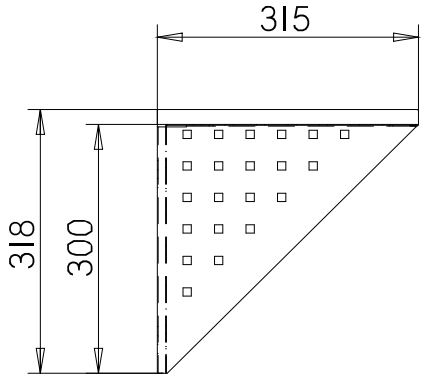
315
318
300

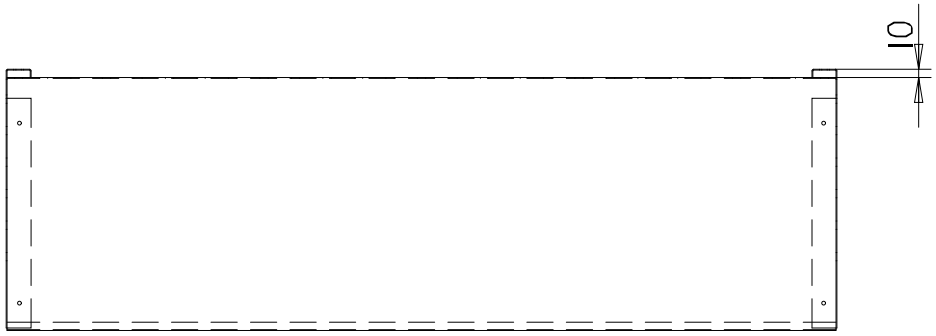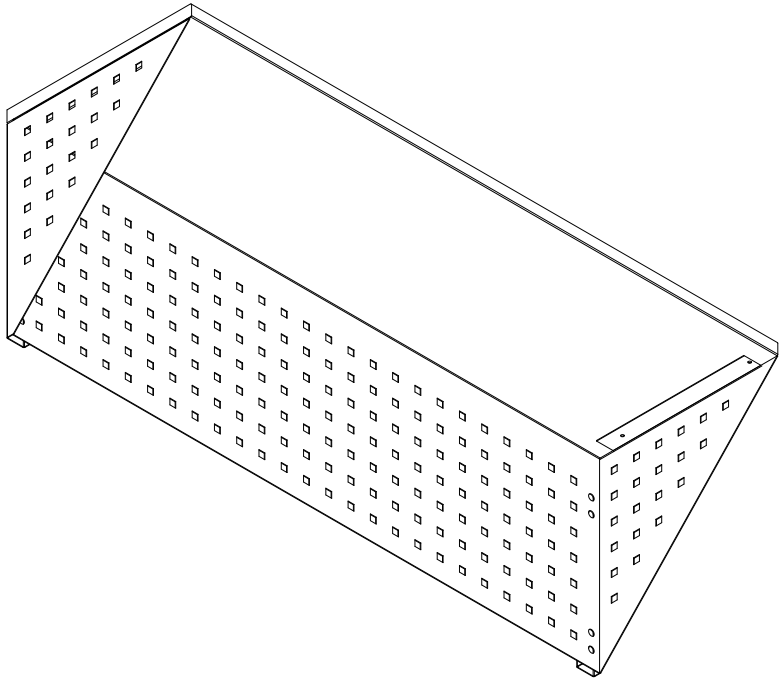
10