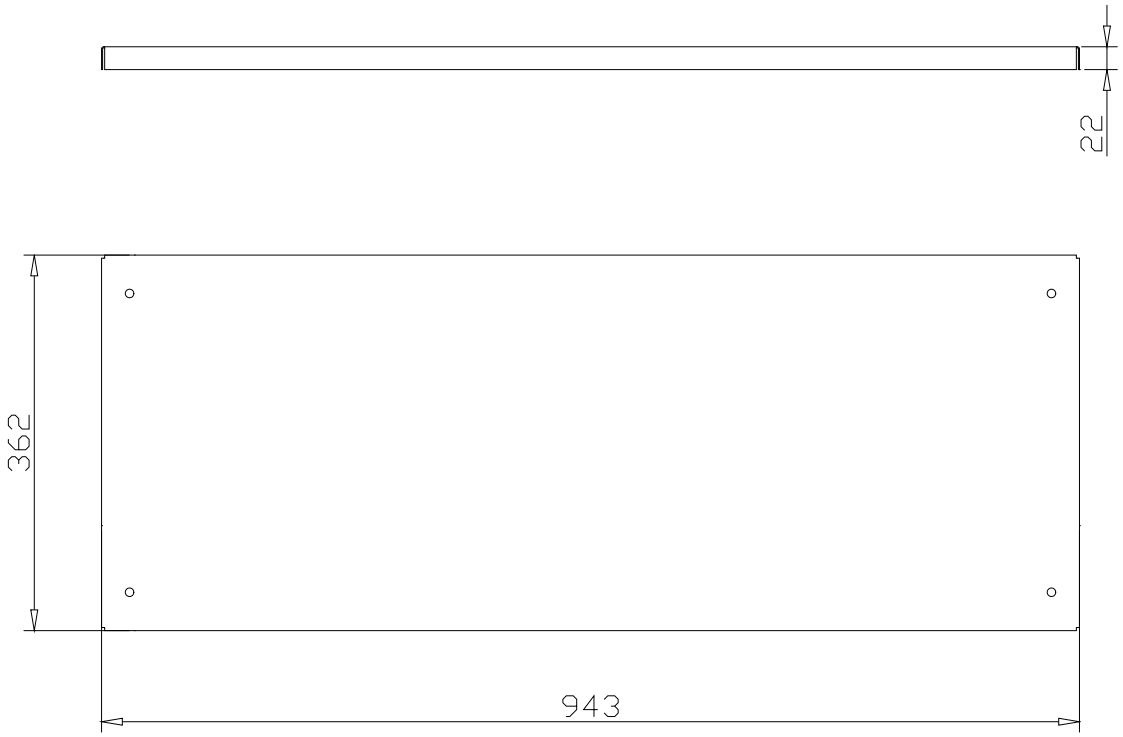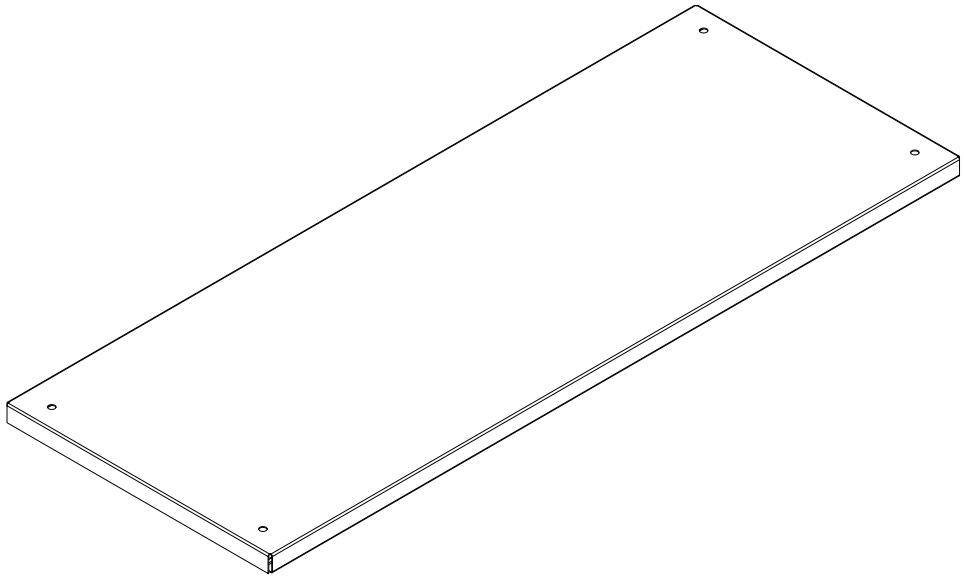
22
362
943